高品質　CTH-K 型　電流センサー

両電源タイプ　シャーシ取付型

特長

磁気比例式ホール電流検出器(オープンループ方式)

RoHS指令対応品

- 高信頼度
- 大電流用
- 低消費電力
- 広測定範囲
- 出力2系統(同一回路)内蔵

電気特性

Ta=25℃

製品名	製品コード:1926		CTH-12K
	Symbol	Unit	
公称入力電流	If(n)	AT	±12000
飽和電流	If(s)	AT	±13200
公称出力電流	Iout	mA	±24±0.48 [at If(n)]
負荷抵抗	RL	Ω	250
オフセット電流	Io	mA	±0.20 [at 0A]
電源電圧	Vcc	V DC	±15±5%
消費電流	Icc	mA	(30+Iout)+(30+Iout)(dual circuit)
応答速度	Trr	μsec	100 Max. [at di/dt=100A/μsec]
出力電流の温度ドリフト		%/℃	±0.1 Max. [at If(n)]
オフセット電流の温度ドリフト		mA/℃	±0.01 Max. [at 0A]
耐電圧		kV	AC 2.5 [with 50 or 60 Hz 1min.]
絶縁抵抗		Ω	500M Min. [at 500V DC]
使用温度範囲	Ta	℃	-20 to +80
保存温度範囲	Ts	℃	-25 to +85
ヒステリシス幅		mA	±0.2 Max. [at If --> 0]

外形図

Unit : mm

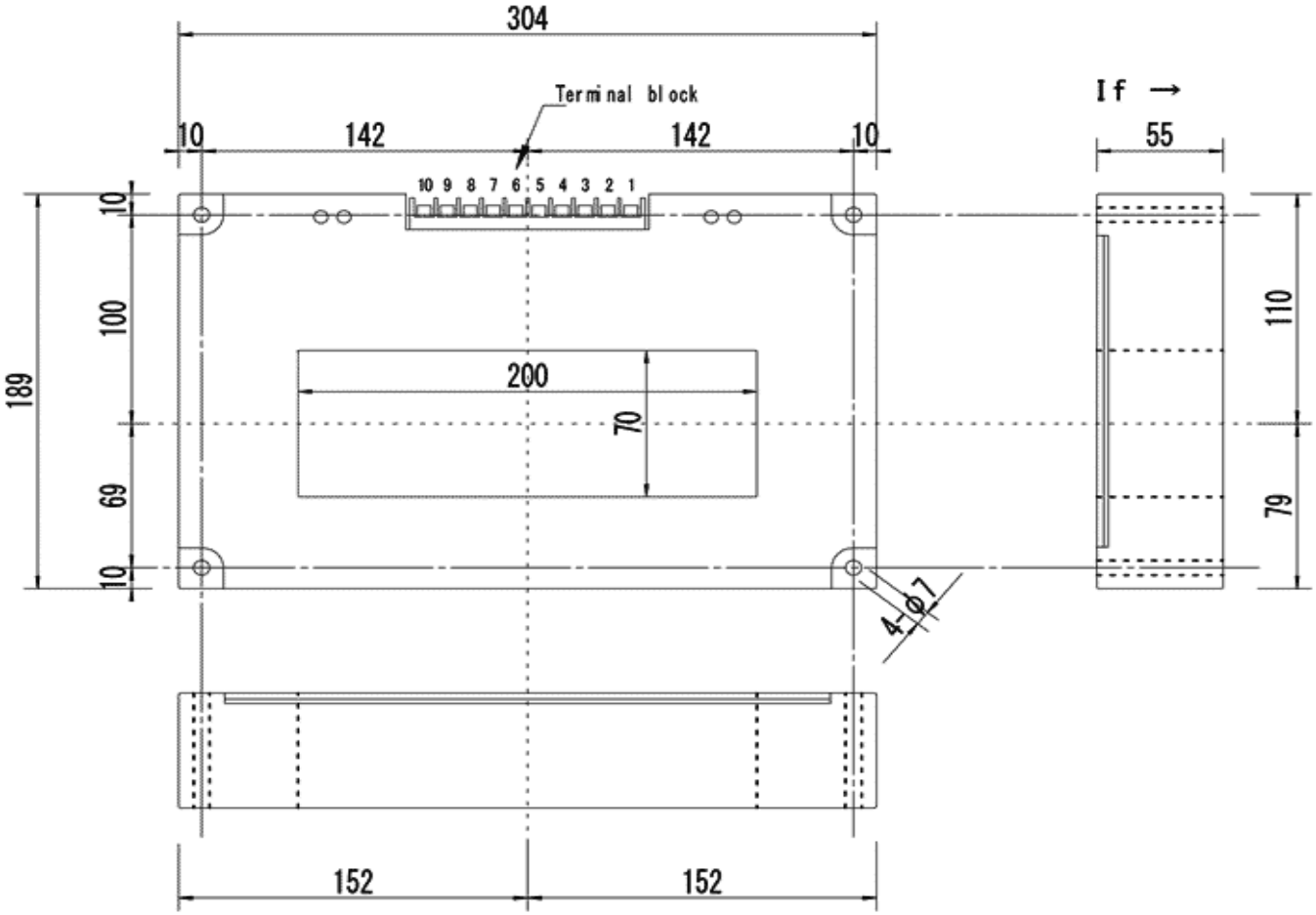

Terminal Block 型式[F2010(M4)] メーカー[フジコン]　　CTH-21031

製品名	質量
CTH-12K	6.6kg

回路接続図

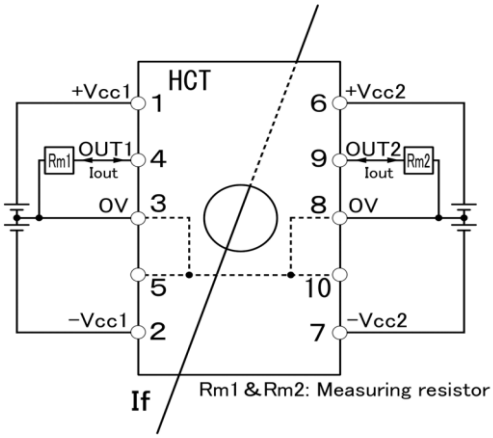

ナナエンジニアリング株式会社
〒194-0022
東京都町田市森野1-22-5 町田310五十子ビル4F
TEL : 042-851-7590　FAX : 042-851-7591
E-Mail : nanaeng_sales@nana-e.com
URL : http://www.nana-e.com

*このカタログに記載してある仕様については予告なく一部を変更する場合があります。　2025年05月現在のものです