高品質　CEA-HV 型　電流センサー

両電源タイプ　シャーシ取付型

特長

磁気比例式ホール電流検出器(オープンループ方式)

RoHS指令対応品

- 高耐圧 20kV
- 大電流用
- 低消費電力
- 広測定範囲

電気特性

Ta=25℃

製品名	製品コード:1885		CEA-3000HV
	Symbol	Unit	
公称入力電流	If(n)	AT	±3000
飽和電流	If(s)	AT	±3300
公称出力電圧	Vh	V	±10±0.100 [at If(n)]
負荷抵抗	RL	Ω	10k
オフセット電圧	Vo	V	0±0.050 [at 0A]
電源電圧	Vcc	V DC	±15±5%
消費電流	Icc	mA	±30 Max.
応答速度	Trr	μsec	25 Max. [at di/dt=100A/μsec]
出力電圧の温度ドリフト		%/℃	±0.1 Max. [at If(n)]
オフセット電圧の温度ドリフト		mV/℃	±2 Max. [at 0A]
耐電圧		kV	AC 20 [with 50 or 60 Hz 1min.]
絶縁抵抗		Ω	500M Min. [at 500V DC]
使用温度範囲	Ta	℃	-20 to +80
保存温度範囲	Ts	℃	-25 to +85
ヒステリシス幅		mV	±70 Max. [at If --> 0]

外形図

Unit : mm

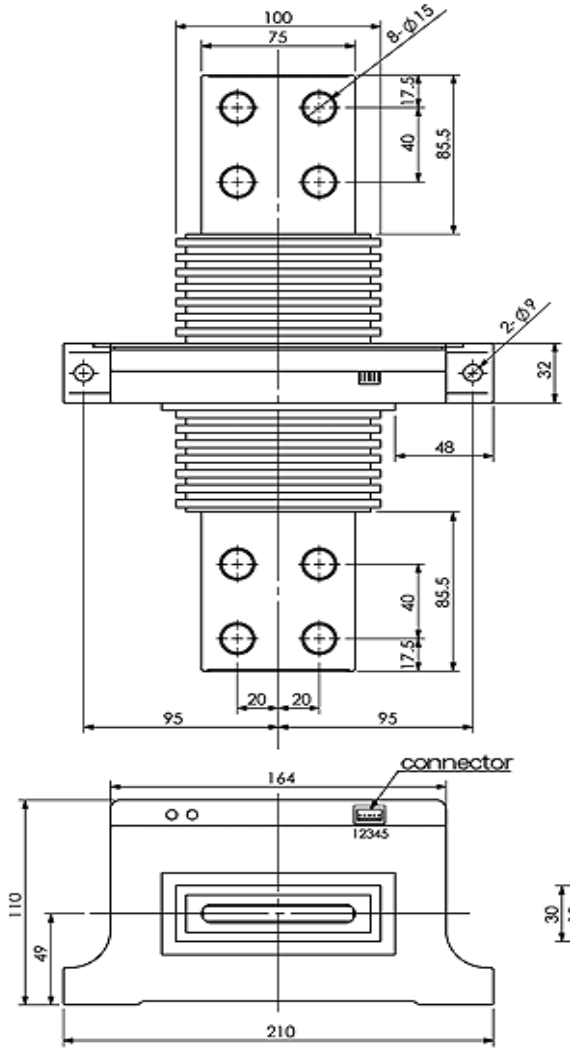

垂直に設置する場合は、
コネクタが下側を向くようにして下さい。

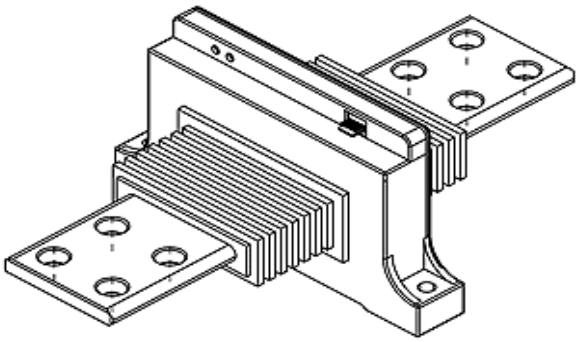

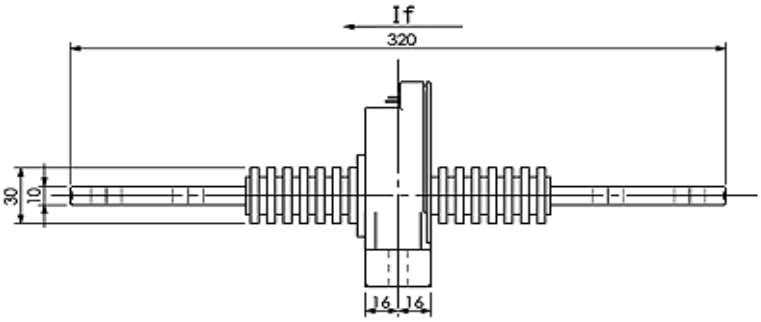

Connector 型式[22-11-1051] メーカー[モレックス]

CEAHV-22003

製品名	質量
CEA-3000HV	3910g

回路接続図

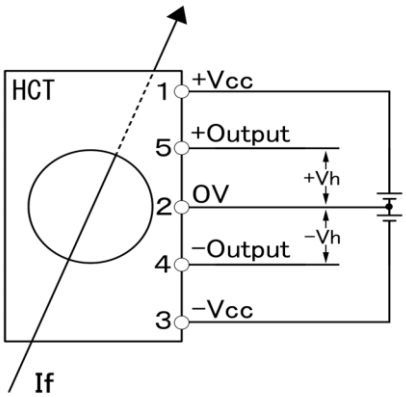

ナナエンジニアリング株式会社
〒194-0022
東京都町田市森野1-22-5 町田310五十子ビル4F
TEL : 042-851-7590 FAX : 042-851-7591
E-Mail : nanaeng_sales@nana-e.com
URL : http://www.nana-e.com

*このカタログに記載してある仕様については予告なく一部を変更する場合があります。 2025年08月現在のものです